HoliMaker®

Rendre l'injection plastique accessible

La presse à injection plastique manuelle parfaite pour vos projets de :

Prototypage
Test matière
Recyclage

01 / 2026

Chez HoliMaker, nous repensons le développement des pièces plastique en rendant l’injection accessible, agile et locale.

Notre mission est de **combler le fossé entre l’idée et la production industrielle.** Grâce à notre presse à injecter manuelle et compacte — la HoliPress — nous offrons aux professionnels un outil performant pour prototyper des pièces plastiques avec rapidité et précision, de manière économique et sans nécessiter d'équipements industriels lourds.

Idéale pour les designers de produits, les équipes R&D, les fablabs d'innovation et les PME, la HoliPress permet de tester les formes, les matières et les fonctions **en conditions réelles**, accélérant ainsi la prise de décision tout en **réduisant les coûts de développement**.

Associé à une gamme d'outils et d'options de matériaux, HoliMaker permet la production de **petites séries** et l'itération rapide, le tout directement **au sein de votre espace de travail**.

C’est une approche de l’innovation intelligente et concrète, parfaitement adaptée aux exigences de réactivité de l’environnement industriel actuel.

Sommaire

HoliPress	3
Produits complémentaires	10
Buses	12
Moules	13
Modules complémentaires	16
Matières	17
Prestations de service	18

Trouvons la solution qui vous convienne

Caractéristiques techniques

	HoliPress 16+	HoliPress 38	HP High Temperature
Diamètre du piston	16 mm	18 mm	
Volume d'injection maximal	16 cm³	≃ 34 - 38 cm³	
Température fonctionnelle	jusqu'à 320° C		jusqu'à 500° C
Pression d'injection au bout du piston	100 bars	150 bars	
Fermeture du moule	Vis, étau, serre-joint et bride hydraulique		
Pression de maintien	Manuelle		
Vitesse d'injection	2 à 10 secondes		
Epaisseur du moule	10 à 200 mm		
Matières du moule	Métaux usinés et impression 3D SLA		
Hauteur ajustable de la buse	0 à 190 mm		
Cadence de production	1 pc / 3-6 min		
Puissance électrique	400W - 220V	860W - 220V	1100W - 220V
Type de régulation thermique	PID simple	PID triple	
Poids du pack	29 kg	58 kg	
Buse chauffante	Optionnel	Simple	Double
Levier ajustable en longueur	Non	Oui	
Certification CE	Oui		
Période de garantie	12 mois		
Polymères compatibles	PP, PE, PEHD, PA, TPU, POM, ABS, PELD, PS*		Comme précedemment + PEEK, PEI, PPS

©HoliMaker - V26.2

HoliPress High Temperature Starter-Pack

Réf : HP38HT
Prix HT : 9 980 €

Machine haute température compacte pour les matières techniques

CE certified

Disponibilité **Avril 2026**

La HoliPress Haute Température est une presse à injecter manuelle spécifique, conçue pour la mise en œuvre des polymères techniques à des températures allant jusqu'à 500 °C.

Conçue pour les matières exigeantes telles que le PEEK et autres plastiques à hautes performances, la HoliPress Haute Température offre des capacités de grade industriel dans une machine compacte et intuitive. Sa plage de température étendue et sa conception robuste en font une solution fiable pour la qualification de matières, la R&D avancée, la production de petites séries et les formations spécialisées. Elle permet aux ingénieurs de transformer des polymères complexes en toute sécurité et avec efficacité, sans avoir à mobiliser une presse industrielle de production.

A compléter avec un refroidisseur d'eau industriel avec compresseur et débit de 13L/min minimum, ainsi qu'une capacité de réfrigération minimale de 1200 Kcal/h. Nous contacter pour plus d'informations.

Contenu du starter pack

- HoliPress High Temperature
- Boitier de gestion de la température triple sorties
- Etau
- 1 buse à obturation 5mm doublement thermorégulée
- 1 moule mousqueton de test usiné
- 1 sachet de granulés de PEEK
- 2 sachets de granulés de purge : standard & haute température
- 1 pince coupante
- Accessoires de nettoyage et de maintenance
- Equipement de protection individuelle (lunettes + gants haute température)
- Manuel d'utilisation

Boitier de gestion de la température

Etau

Buse à obturation 5mm doublement thermorégulée

Moule mousqueton

Goupillon de nettoyage

Lunettes de protection

Paire de gants thermiques

Pince coupante

Sachets de granules

©HoliMaker - V26.2

L’injection plastique à haute température

Conçue pour les plastiques techniques de pointe, elle offre une capacité thermique étendue et une régulation thermique accrue.

Elle dispose de plusieurs zones de chauffe haute température, d'un système de réglage de la hauteur simplifié et d'un levier d'injection ajustable, permettant une mise en œuvre plus sûre et plus précise des matières exigeantes.

- Système de refroidissement intégré
- Limite la perte et les émanations de chaleur
- Facile d’utilisation
- Facile à nettoyer
- Remplissage facilité de la matière
- Fiabilité et sécurité d'utilisation
- Jusqu’à 500 °C
- Conception compacte 240 x 410 x 715 mm

©HoliMaker - V26.2

HoliPress 38 Starter-Pack

L'injection plastique manuelle grand volume

CE certified

Réf : HP38PACK
Prix HT : 6 980 €

HoliPress 38 est une solution polyvalente de moulage par injection plastique dédiée au prototypage.

Elle offre une solution fiable et performante pour une large gamme de besoins de production — de la recherche et développement à la création de prototypes, en passant par la production de petites séries et la formation à la transformation des plastiques — tout en bénéficiant d'un nettoyage du piston simplifié.

Contenu du starter pack

- HoliPress 38
- Boitier de gestion de la température triple sorties
- Etau de bridage simple
- 1 buse à obturation 5 mm thermorégulée
- Moule de test usiné en aluminium
- 1 sachet de granulés PP recyclé
- 1 sachet de granulés PP Naturel grade alimentaire
- Accessoires de nettoyage et de maintenance
- EPI (1 paire de lunettes + 1 paire de gants)
- Notice d'utilisation

Boitier de gestion de la température

Etau

Buse à obturation 5 mm thermorégulée

Moule mousqueton

Goupillon de nettoyage

Lunettes de protection

Paire de gants thermiques

Pince coupante

Sacs de granulés

©HoliMaker - V26.2

Dimensions

HoliPress 38

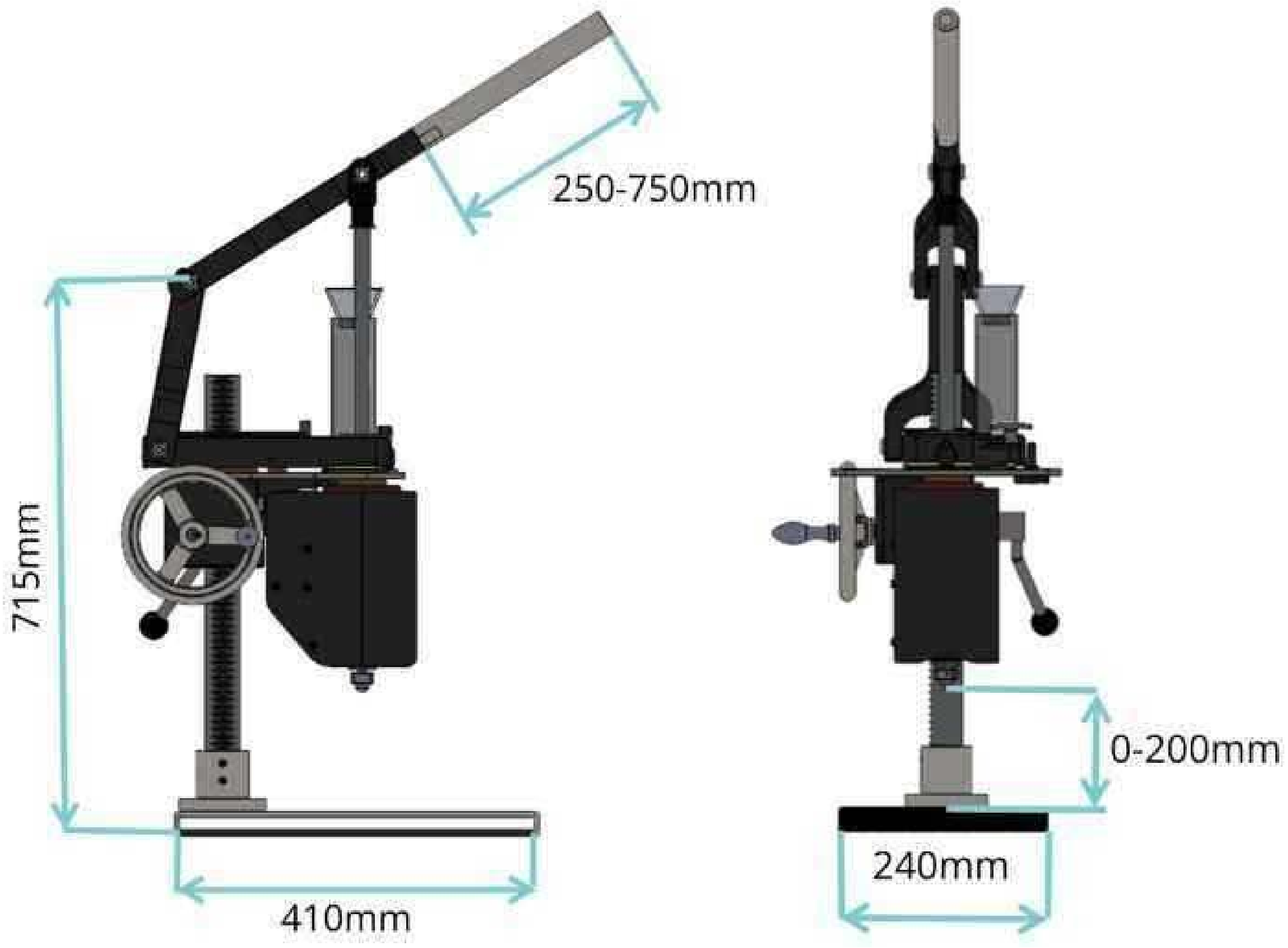

HoliPress 16+

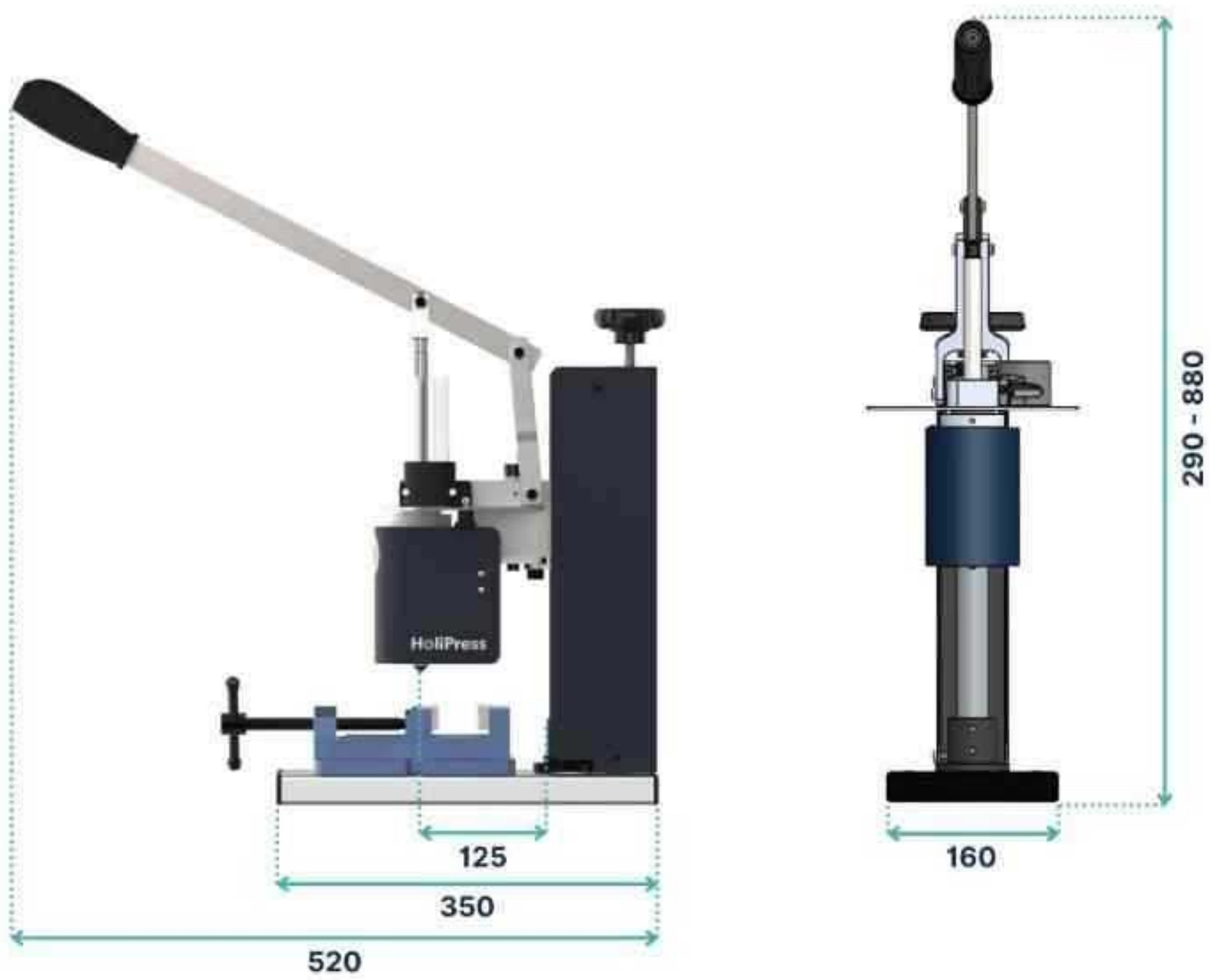

©HoliMaker - V26.2

HoliPress 16+ Starter-Pack

Produisez de manière autonome vos pièces en injection plastique

CE certified

Réf : HP16PACK+
Prix HT : 2 990 €

HoliPress 16+ permet d'injecter manuellement des pièces en plastique à partir de matières premières industrielles standard.

Son design compact et sa facilité d'utilisation vous permettent de produire des prototypes plastiques en un temps record. Une poignée ergonomique ainsi qu'une molette montée sur la crémaillère de la colonne facilitent le réglage de la hauteur de la buse.

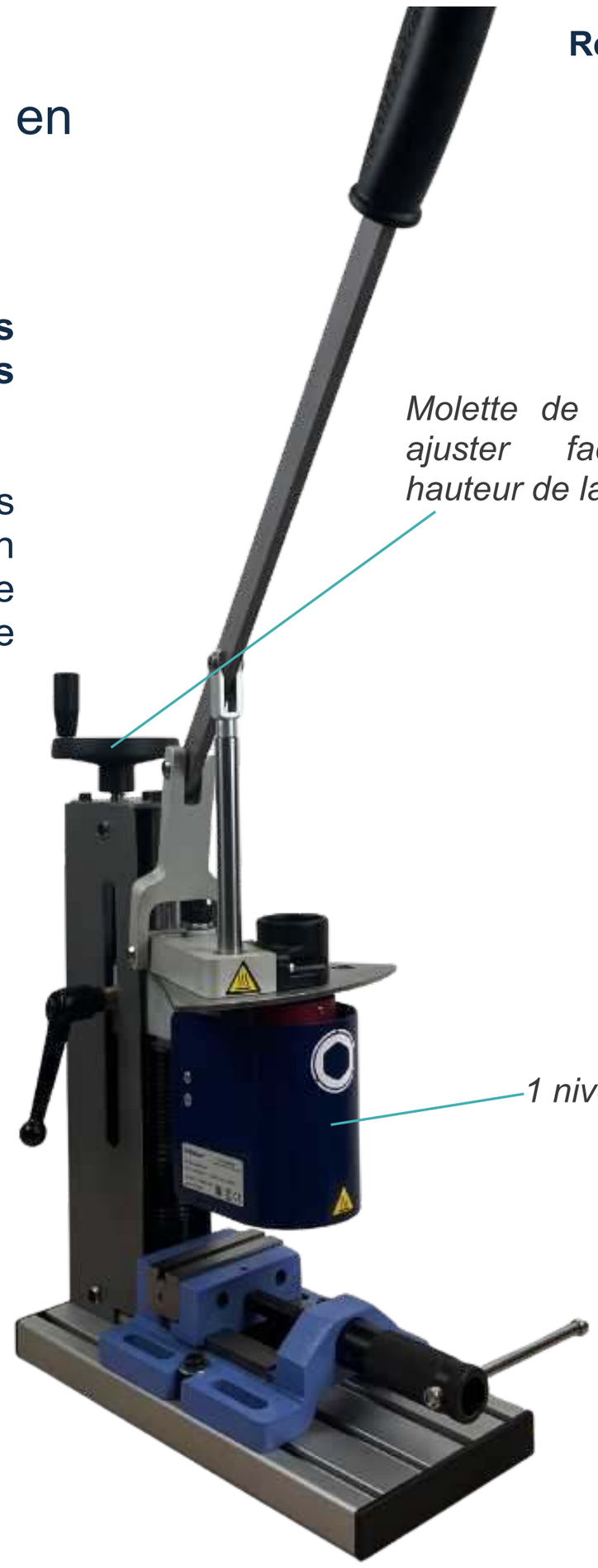

Contenu du starter pack

- HoliPress 16+
- Boitier de gestion de la température
- Etau de bridage simple
- 1 buse à obturation 3 mm + bloc de purge
- 1 buse standard 3 mm
- Moule de test de toupie usiné en aluminium
- 1 sachet de granulés PP recyclé
- 1 sachet de granulés PP Naturel grade alimentaire
- Accessoires de nettoyage et de maintenance
- EPI (1 paire de lunettes + 1 paire de gants)
- Notice d'utilisation

Boitier de gestion de la température

Etau

Buse à obturation 3 mm, buse standard 3 mm et bloc de purge

Moule toupie

Goupillon de nettoyage

Lunettes de protection

Paire de gants thermiques

Pince coupante

Sachets de granulés

©HoliMaker - V26.2

Système de bridage de moule hydraulique

Système modulaire pour une injection flexible et efficace

Ce système à 2 colonnes (ou 4 colonnes) est conçu pour le bridage des moules d'injection, garantissant une efficacité accrue et une manipulation plus rapide. Sa conception polyvalente permet aussi bien l'injection horizontale (dans le plan de joint) que l'injection verticale (en pleine matière).

Bride hydraulique

Conçu pour la précision et la flexibilité

Réf : HPC016
Prix HT : 1 650 €

Système de bridage hydraulique conçu pour maintenir fermement le moule d'injection et garantir des opérations efficaces et précises. Vendu sans pompe ni connecteur hydraulique (en option : HPC015). Des cales de compensation permettent un ajustement précis pour différentes épaisseurs de moules.

Compatible avec HoliPress 16+, 38 et Haute température.

Dimensions maximales de moule :185 x 110 x 60 mm.

Egalement disponible en version 2 colonnes pour les moules plus fins.
Dimensions maximales de moule: 165 × 115 × 70 mm
Réf. HPC014
Prix HT : 1 250 €

Position horizontale pour une injection dans le plan de joint

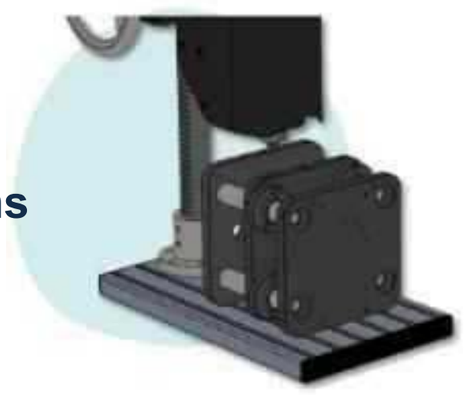

Position verticale pour injection dans la masse

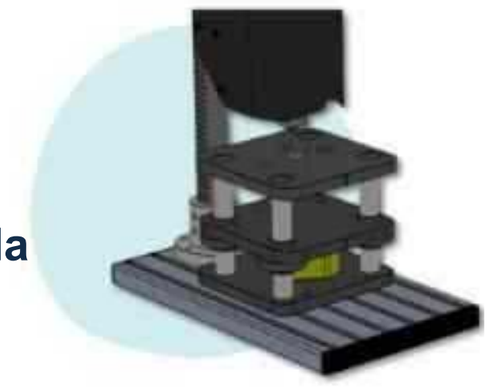

Pompe hydraulique

Brancher, pomper et injecter avec précision

Réf : HPC015
Prix HT : 790 €

Pompe hydraulique vendue avec manomètre et connectique.

Livrée avec 1L d'huile hydraulique.

©HoliMaker - V26.2

HoliShred

Réf : HS
Prix HT : 1 350 €

Broyeur manuel pour réduire les matières plastiques en flocons

CE certified

Le HoliShred est un outil innovant conçu pour broyer les matières plastiques en paillettes, prêtes à être utilisées dans la HoliPress.

Équipé d'un poussoir, le HoliShred maintient les déchets plastiques en toute sécurité et empêche tout accès aux lames de broyage.

Il dispose également d'un bac de récupération pour collecter les paillettes broyées. Enfin, trois leviers robustes rendent le broyage des déchets plastiques facile et efficace.

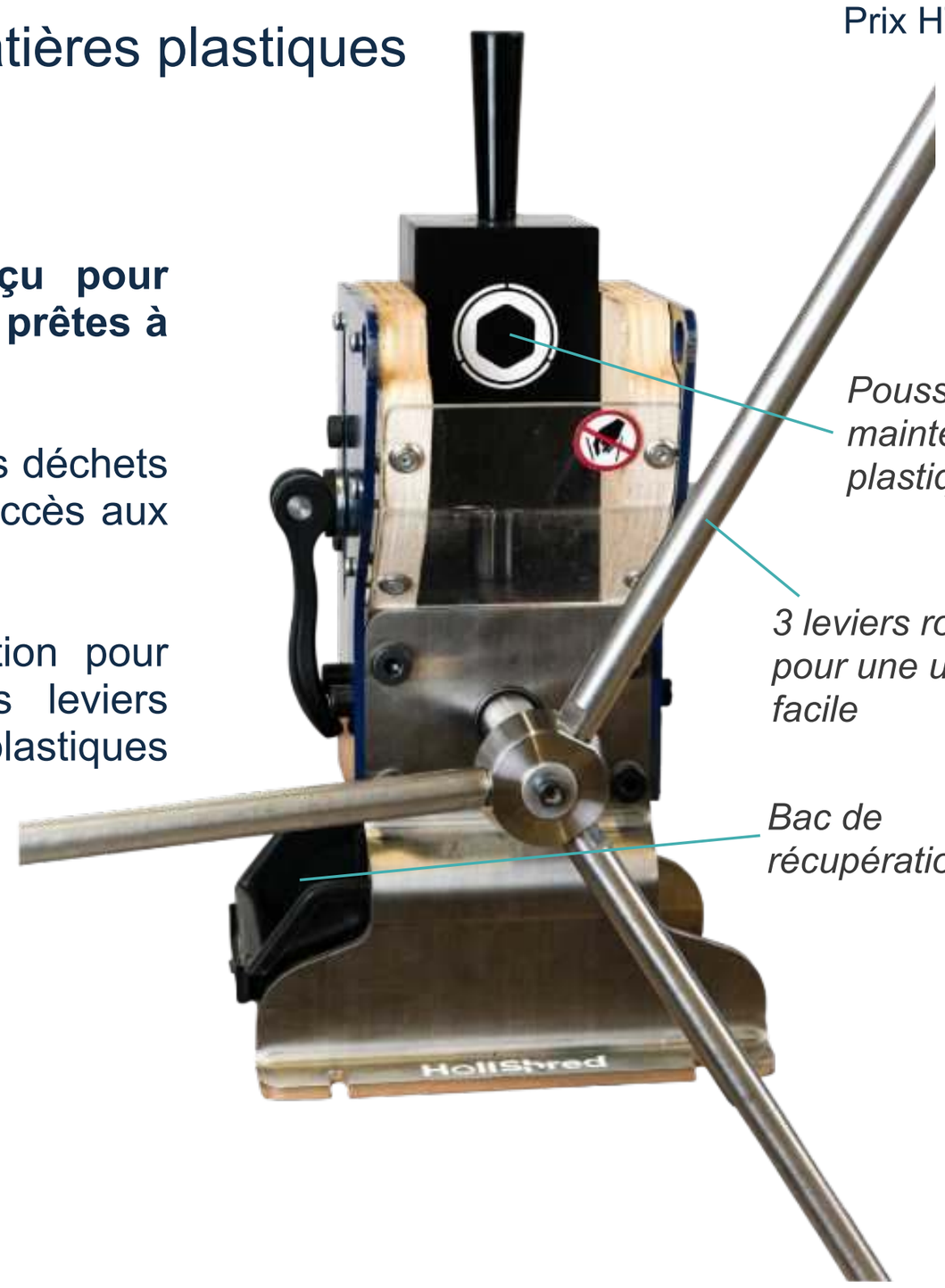

Poussoir pour maintenir le plastique

3 leviers rotatifs pour une utilisation facile

Bac de récupération

HoliDesk

Réf : HD
Prix HT : 500 €

Le parfait établi pour les machines HoliMaker

Le HoliDesk est un établi robuste conçu spécifiquement pour le montage du broyeur plastique manuel HoliShred et des presses à injecter manuelles HoliPress 16 ou 38.

Construit avec un plateau en bois épais pour garantir **stabilité et durabilité**, il dispose également d'un **tiroir pratique** pour ranger les buses d'injection et les accessoires HoliMaker.

Ce mobilier robuste, conçu sur mesure, offre une configuration idéale pour l'utilisation de la HoliPress dans n'importe quel environnement d'atelier.

Dimensions :
73 cm (L) x 70 cm (l) x 89 cm (H)

Poids : 48 kg

Eléments présentés ci-contre :
HoliShred et HoliPress 16

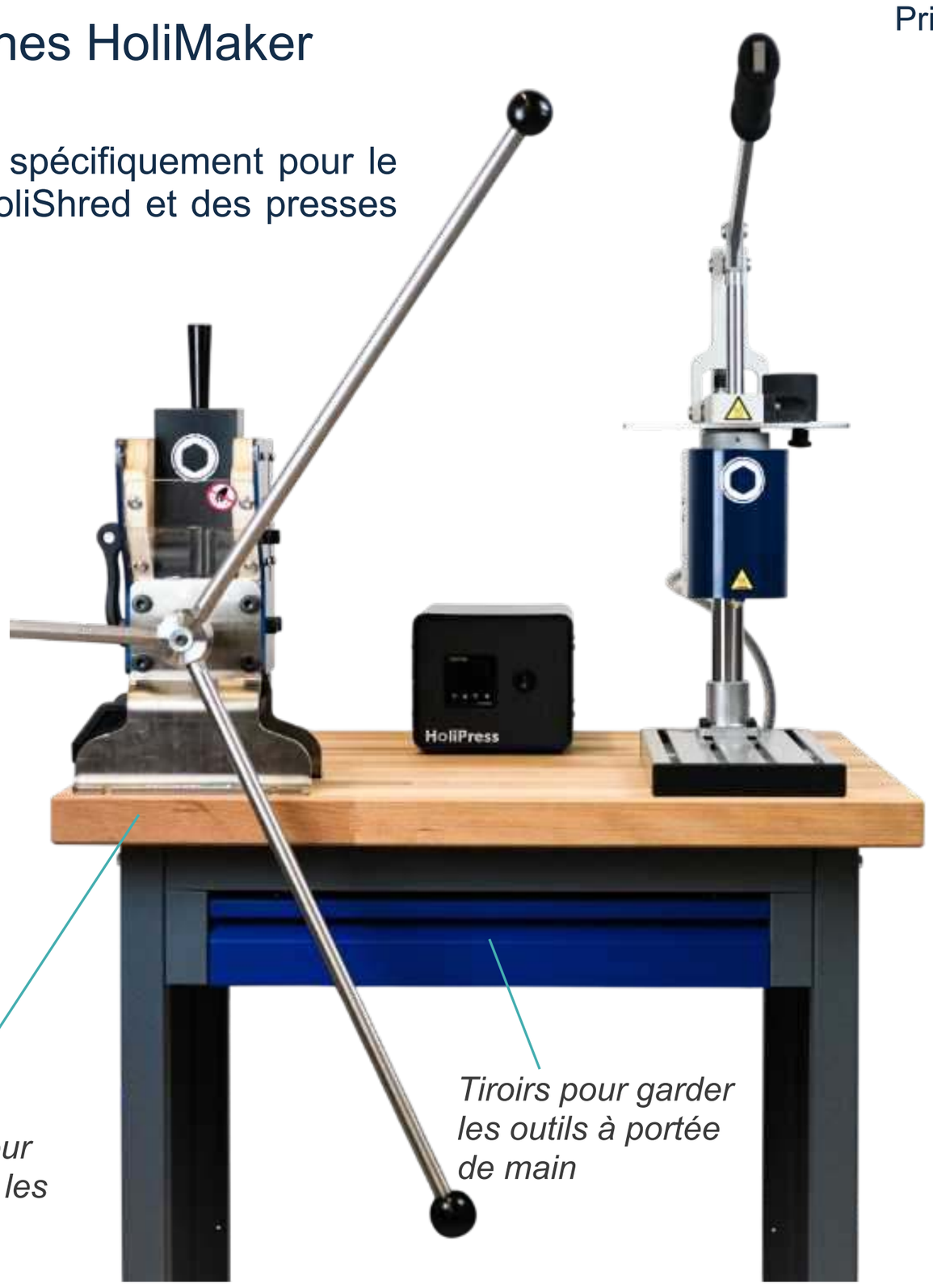

Plan en bois pour fixer facilement les équipements

Tiroirs pour garder les outils à portée de main

©HoliMaker - V26.2

HoliCase

Réf : HC
Prix HT : 1 200 €

Transport sécurisé et renforcé pour vos équipements HoliMaker

Le HoliCase est un flight case renforcé, conçu pour protéger et transporter les machines HoliMaker en toute sérénité. Il présente une structure robuste et des roulettes haute résistance pour une mobilité fluide dans les écoles, les ateliers, les salons professionnels ou les expositions.

Son aménagement intérieur est optimisé pour maintenir en toute sécurité la HoliPress 16, 38 ou HP38HT, le broyeur plastique manuel HoliShred, le système de filtration des fumées ainsi que les équipements complémentaires tels que les buses d'injection, l'outillage ou même un kakémono publicitaire.

Dimensions : 92 cm (L) × 62 cm (l) × 96 cm (H)

Poids : 45 kg

Eléments présentés ci-contre : filtration de fumées, HoliPress 16 et HoliShred

Panneau latérale personnalisable (blanc) (70x35cm) - option 200€

Système de préchauffe avec cartouches

Réf : HPC08
Prix HT : 480 €

Température du moule ou de la buse pour des injections précises et de haute qualité

CE certified

Le système de préchauffage est conçu pour maintenir les moules d'injection en aluminium à une température stable et contrôlée. Cela facilite l'injection de pièces à parois fines et de matières techniques, améliorant ainsi la qualité des pièces et la fiabilité du processus.

Le système alimente jusqu'à deux cartouches chauffantes de 65 W (incluses), garantissant une distribution de chaleur efficace et uniforme.

Il peut être utilisé soit pour chauffer un moule avec les cartouches fournies, soit pour alimenter une buse chauffante. Une sonde de température est incluse pour un contrôle précis.

Spécifications :
- Entrée : 220 V AC – 6 A
- Sortie : 2 × 24 V DC – 3 A

Egalement disponible en configuration double (2x65W) pour de meilleures performances de chauffe.

Réf. **HPC017**
Prix HT : 650 €

©HoliMaker - V26.2

Buse à obturation et standard

Débit contrôlé pour une injection plastique efficace

La buse a obturation est fournie avec HoliPress, elle retient la matière dans la chambre de chauffe pour garantir une plastification efficace.

La buse standard (non fournie avec la HP38) est idéale pour l'injection de plastiques à haute viscosité.

Buse	Presse	Réf.	Prix HT
Buse à obturation 5 mm	HP16+	HPM015	170 €
Buse standard 5 mm	HP16+	HPM016	100 €
Buse à obturation 3 mm	HP16+	HPM017	170 €
Buse standard 3 mm	HP16+	HPM018	100 €
Buse à obturation 5 mm	HP38	HPM021	170 €
Buse standard 5 mm	HP38	HPM022	100 €
Buse à obturation 3 mm	HP38	HPM023	170 €
Buse standard 3 mm	HP38	HPM024	100 €

Buse à obturation 5 mm

Buse à obturation 3 mm

Buse standard 5 mm

Buse standard 3 mm

Buses à obturation chauffantes

Maintenir la température adéquate jusqu'au moule

La buse à obturation chauffante est fabriquée en acier inoxydable et thermorégulée par une cartouche chauffante 24 V.

Cette buse est idéale pour l'injection de plastiques à refroidissement rapide, tels que le polyamide (PA) ou le polyester (PET).

For HP38 - ref. HPM019 - Prix HT : 380 €
For HP16+* - ref. HPM020 - Prix HT : 380 €
For HP38HT - ref. HPM025 - Prix HT : 580 €

**La buse à obturateur chauffante 5 mm pour HP16 (Réf. HPM020) doit être utilisée avec l'unité de contrôle thermique 130W (Réf. HPC08-02) ou avec le système de préchauffage (Réf. HPC08).*

Buse chauffante pour HP16+ et HP38

Buse chauffante pour HP38HT

©HoliMaker - V26.2

Moule à éprouvette de traction - 1A

Pour les essais mécaniques et l'évaluation matière

Réf : HPC013
Prix HT : 390 €

Moule en aluminium pour des échantillons sous forme d'éprouvette de traction répondant à la norme ISO 527-2 type 1A.

Peut être combiné avec un système de préchauffe (réf. HPC08 ou HPC017) pour améliorer les performances d'injection.

Fermeture à vis, mais le système de bridage hydraulique à 4 colonnes peut également être utilisé.

Moule à éprouvette de traction - 1B

Pour les essais mécaniques et l'évaluation matière

Réf : HPC010
Prix HT : 180 €

Moule en aluminium pour des échantillons sous forme d'éprouvette de traction répondant à la norme ISO 527-2 type 1B.

Peut être combiné avec un système de préchauffe (réf. HPC08 ou HPC017) pour améliorer les performances d'injection.

Fermeture à l'aide d'un étau (fourni avec les kits de démarrage HoliPress).

Moule à éprouvettes rectangulaires

Pour les essais de flexion de de choc

Réf : HPC018
Prix HT : 450 €

Moule en aluminium pour des échantillons sous forme d'éprouvettes rectangulaires conformes à la norme ISO 178.

Peut être combiné avec un système de préchauffe (réf. HPC08 ou HPC017) pour améliorer les performances d'injection.

Fermeture à vis, mais le système de bridage hydraulique à 4 colonnes peut également être utilisé.

©HoliMaker - V26.2

Moule d’éprouvette de rhéologie

Pour les essais de flux de matière

Réf : HPC012
Prix HT : 450 €

Moule en aluminium conçu pour les essais de rhéologie par injection.

Dimensions : 30 mm (d) x 2 mm

Peut être combiné avec un système de préchauffe (réf. HPC08) pour améliorer les performances d'injection.

Fermeture à l'aide d'un étau, mais le système de bridage hydraulique à 2 colonnes peut également être utilisé.

Moule escalier

Pour les essais d’épaisseur

Réf : HPC040
Prix HT : 450 €

Moule en aluminium conçu pour l'injection d'échantillons d'escaliers destinés à des essais d'épaisseur.

Dimensions : 70 mm / 40 mm

Epaisseur de la pièce injectée :
3 mm / 2 mm / 1 mm

Peut être combiné avec un système de préchauffe (réf. HPC08) pour améliorer les performances d'injection.

Moule mousqueton

Réf : HPC042
Prix HT : 150 €

Moule toupie personnalisable

Réf : HPA07
Prix HT : 240 €

Personnalisation : 25 caractères maximum

©HoliMaker - V26.2

Moule ouvre bouteille personnalisable

Surmoulage et personnalisation

Réf : HPC043
Prix HT : 400 €

Moule en aluminium pour injecter des ouvre bouteille.

Le moule est personnalisable, des deux côtés, avec des inserts en résine 3D et 100 inserts en métal sont inclus.

Peut être combiné avec un système de préchauffe (réf. HPC08) pour améliorer les performances d'injection.

Inserts en métal.
Réf. HPC044

Renforts en aluminium pour moules 3D

Renforts de moules 3D pour plus de solidité et longévité

Cadres en aluminium usinés avec précision, conçus pour renforcer les moules imprimés en 3D ou pour être combinés avec de la résine époxy de coulée afin de créer des moules hybrides durables.

Ils garantissent la stabilité, la fiabilité et la répétabilité des résultats pour l'injection de petites séries.

2 tailles disponibles (dimensions intérieures):

- **100 mm / 60 mm / 30 mm**

réf. HPC02 - Prix HT : 350 €

- **60 mm / 60 mm / 30 mm**

réf. HPC03 - Prix HT : 120 €

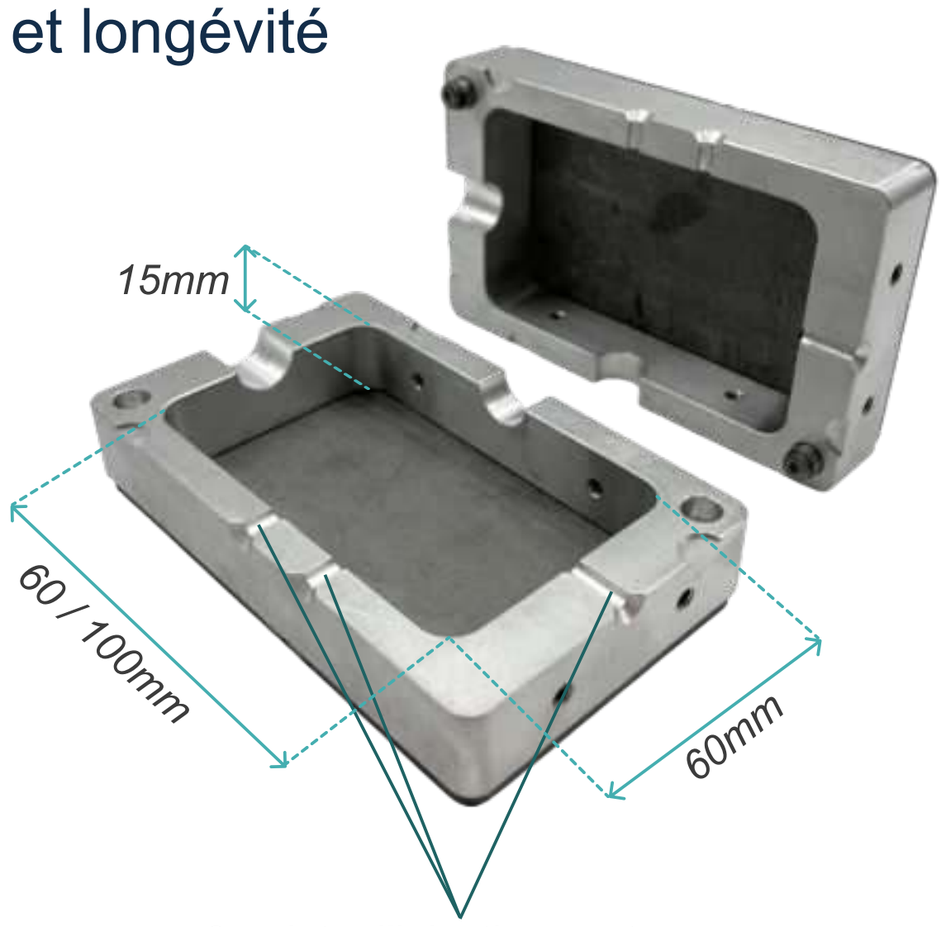

3 points d'injection centraux

©HoliMaker - V26.2

Système de filtration des fumées

Réf : HPC09
Prix HT : 1 600 €

Injection plastique sécurisée par captage des fumées à la source

CE certified

Il se compose d'une unité d'aspiration haute performance, de deux bras d'extraction flexibles et de collecteurs positionnés au plus près de la HoliPress pour une efficacité maximale.

Équipé d'un filtre multi-étages **BOFA®**, le système assure une protection complète :

- **Pré-filtre** : retient les grosses particules.
- **Filtre HEPA** : élimine les particules fines.
- **Filtre chimique** : neutralise les fumées nocives.

Cette solution de qualité professionnelle garantit un espace de travail propre, sûr et conforme aux bonnes pratiques de la transformation des plastiques.

Une fois usagé, le filtre peut être remplacé :
réf. RSFM / Prix HT : 290€

Également disponible avec 1 seul bras d'extraction. Convient pour aspirer les fumées provenant de la chambre de chauffe ou en sortie de buse.
Réf. **HPC06**
Prix HT : 1 200 €

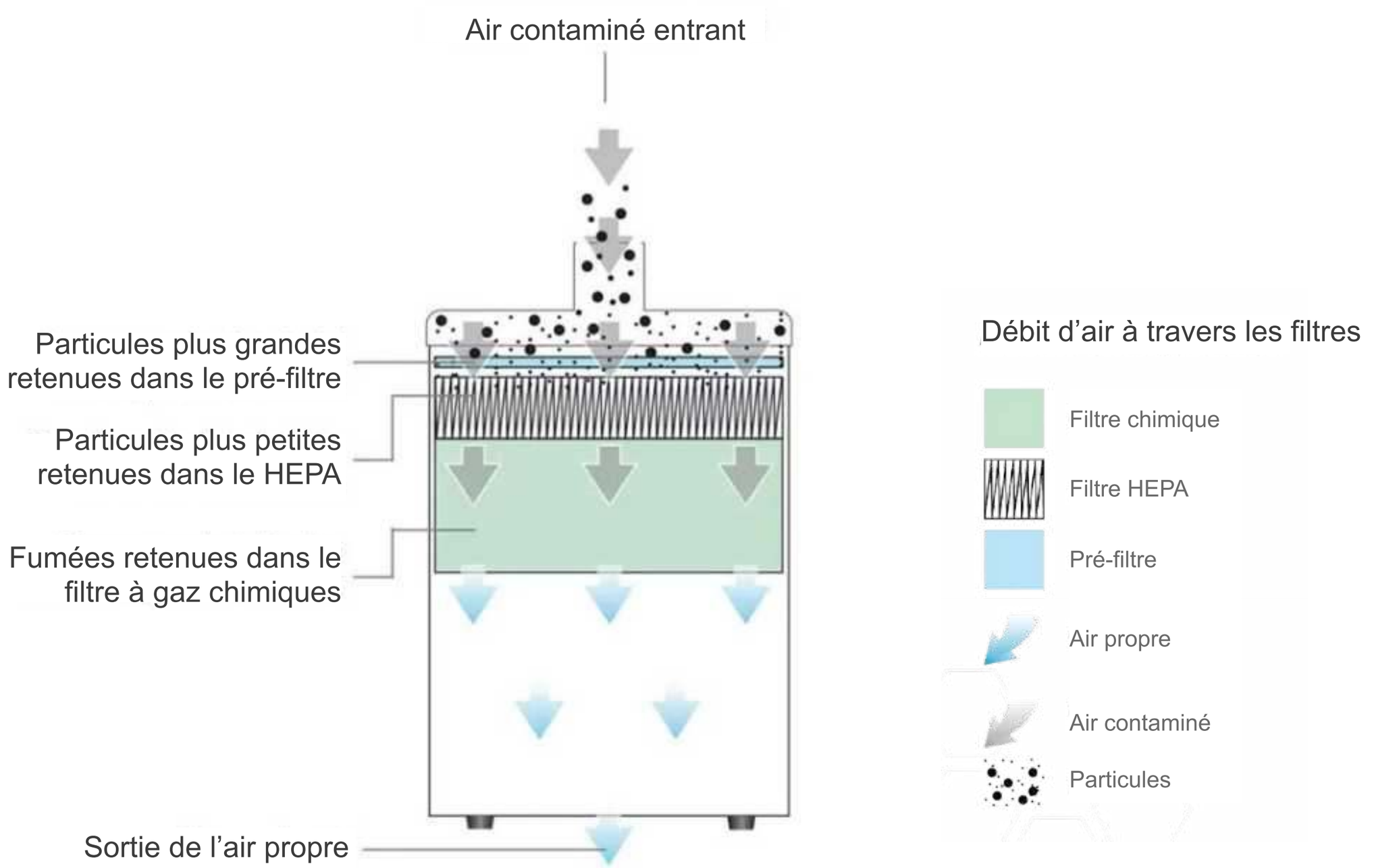

©HoliMaker - V26.2

Nos machines peuvent injecter la plupart des thermoplastiques. Voici quelques matières de référence que nous proposons à la vente :

Matières	Réf.	Prix HT
Assortiments de granulés 4 x 0,25kg Assortiments de matières pour tester l'injection avec HoliPress	HPC020	32 €
Granulés PP grade alimentaire 0,5kg ISPLEN BP180 G2M Convient au contact alimentaire > Blanc naturel	HPC021	9,50 €
Granulés PP régénéré 0,5kg GLOBAL RECOV > Noir > Orange > Turquoise	 HPC022 HPC046 HPC035	 7 € 8 € 8 €
Granulés POM 0,5kg SABIC 90S > Blanc naturel	HPC023	14,50 €
Granulés PA6 chargée 15% FV 0,5kg DOMAMID 6G15 PA6 > Blanc naturel	HPC024	14,50 €
Granulés PA6.6 0,5kg DSM F223D > Noir	HPC047	22,50 €
Granulés SEBS shore 45A 0,5kg ENPLAST Ensoft SO-161-45A > Blanc naturel	HPC025	12,50 €
Granulés SEBS shore 90A 0,5kg ENPLAST Ensoft SO-161-90A > Blanc	HPC026	12,50 €
Granulés PEHD 0,5kg SIBUR 85612 IM > Blanc naturel	HPC039	12,50 €
Granulés PELD 0,5kg RIBLENE MP31R > Blanc naturel	HPC048	12,50 €
Granulés PP chargée 30% FV 0,5kg > Noir - RAVAGO - MAFILL CR XG 5544 > Blanc naturel - SIRMAX - ISOGLASS 14014	HPC049 HPC030	12,50 € 12,50 €
Granulés ABS 0,5kg LG CHEM - ER460 > Blanc naturel	HPC036	11,50 €
Granulés HIPS 0,5kg KUMHO - HI425 > Blanc naturel	HPC050	12,50 €
Granulés ASA 0,5kg LG CHEM - LI918 > Blanc naturel	HPC051	12,50 €
Granulés TPE 0,5kg > Blanc translucide - KRAIBURG TM7LFT_S102 > Noir - KRAIBURG TC7GPZ_B100	HPC052 HPC054	22,50 € 24 €
Granulés PEEK 0,5kg > Natural - VESTAKEEP 2000 G	HPC055	90 €
Granulés de purge 0,5kg > Permet de nettoyer la machine entre 2 matières différentes	HPC045	22,50 €

Cette liste n'est pas exhaustive de toutes les matières compatibles avec la HoliPress. Vous ne trouvez pas la matière que vous recherchez ? Aucun problème — contactez-nous tout simplement.

©HoliMaker - V26.2

Etude de faisabilité

Réf : HMS04
Prix HT : sur demande

De la conception à l'injection — évaluez la viabilité de votre pièce

Ce service s'adresse aux entreprises souhaitant déterminer la faisabilité de l'injection de leurs pièces avec la HoliPress.

L'étude de faisabilité comprend la conception d'un moule d'essai, l'impression 3D d'un moule en résine Formlabs, des essais d'injection avec la matière souhaitée et la livraison des pièces produites.

Test de matière

Réf : HMS07
Prix HT : sur demande

Validation d’une matière avant l’injection

Ce service s'adresse aux entreprises souhaitant évaluer l'injectabilité d'une matière avec la HoliPress.

Le test matière comprend l'injection d'une éprouvette en escalier et d'une éprouvette de traction, toutes deux réalisées à l'aide de moules en aluminium usinés. Les éprouvettes vous sont livrées accompagnées de nos remarques sur l'injectabilité

Impression moule en résine

Réf : HMS03
Prix HT : sur demande

Prototypez vos pièces avec un moule imprimé en 3D

Ce service est conçu pour les entreprises et les innovateurs qui souhaitent valider la géométrie d'une pièce et la compatibilité des matériaux sans avoir recours à un moule en métal.

Transmettez-nous simplement le fichier STEP de votre pièce : nous concevons et imprimons en 3D un moule en résine haute précision, compatible avec la HoliPress. Cette solution est idéale pour le prototypage rapide, vous permettant de tester des formes spécifiques et de réaliser vos propres essais matières en interne. Vous recevez un moule prêt à l’emploi, vous offrant l'autonomie nécessaire pour itérer rapidement et affiner votre design avant le lancement de la production finale.

Prototypage : Produisez des pièces de haute qualité, rapidement et à moindre coût.

Avec la HoliPress, réduisez vos coûts, accélérez votre prototypage et commercialisez de meilleurs produits plus rapidement. Elle est conçue pour réaliser des pièces finies de qualité pour une vaste gamme d'applications.

Recyclage : Recyclez facilement vos pièces plastiques grâce aux solutions HoliMaker.

Avec HoliShred, transformez vos carottes d'injection, vos chutes de production et vos pièces défectueuses en granulés réutilisables. C'est l'étape indispensable pour tout professionnel souhaitant mettre en place de l’injection circulaire et durable.

©HoliMaker - V26.2

HoliMaker®

HoliMaker vous accompagne tout au long de vos projets.

Nous proposons des formations à la conception 3D de moules pour l'injection avec la HoliPress, ainsi que des formations au design de pièces dédiées au moulage par injection.

HoliMaker propose également un service de production de petites séries pour vos pièces injectées avant le passage à l'échelle industrielle.

Prototypage **Test matière** **Recyclage** **Petite série**

332 rue Lieutenant Colonel Dagnaux - 57685 AUGNY - FR

commercial@holimaker.fr

www.holimaker.fr

Ne pas jeter sur la voie publique.